# Totem

**Ref. 506403110**

## Sifón botella de 1 1/4" para lavabo. Tubo de 300

Adecuado para: Lavabo
Ancho de la conexión (pulgadas): 1 1/4"
Longitud del tubo (mm): 300
Sifón decorativo
Tipo de sifón: Botella

### Medidas

Longitud: 355 mm.
Anchura: 115 mm.
Altura: 75 mm.

Un acabado de lujo para el espacio de baño que cuida cada detalle al máximo. Funcionalidad y prestaciones al servicio de una pieza compacta, sobria y elegante y que se integra perfectamente en cualquier propuesta de estilo gracias a su gran adaptabilidad.

### Dibujos técnicos

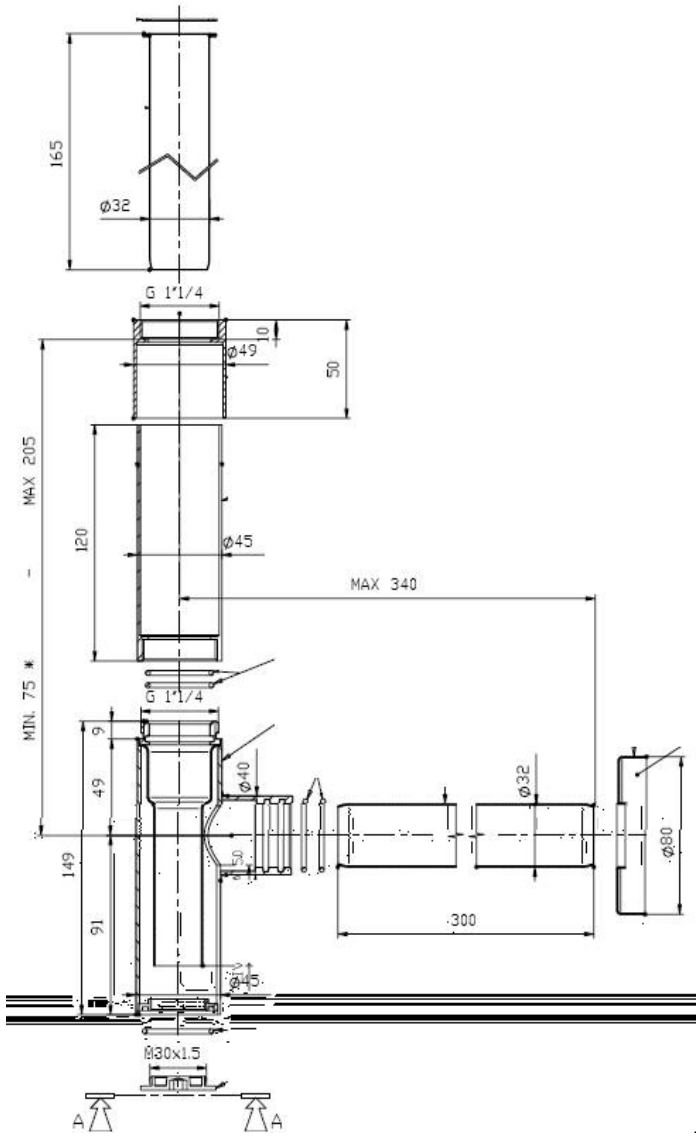


© Copyright 2017, Roca Sanitario, S.A. - All rights reserved